Stûv 22

Lo Stûv 22 permette diverse possibilità di installazione:

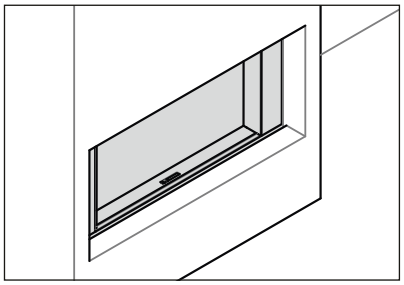

PROFILI S1 - S4 - H

- Profilo di porta di 92 mm
- Dispositivo di presa a sinistra

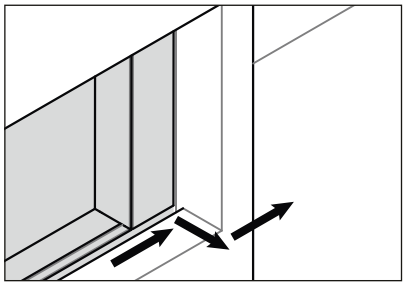

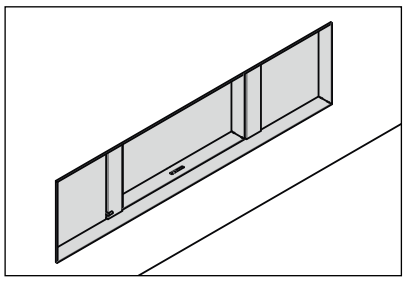

PROFILI L4

- Profilo di porta di 92 mm
- Dispositivo di presa a sinistra
- Disponibile in versione da rivestire

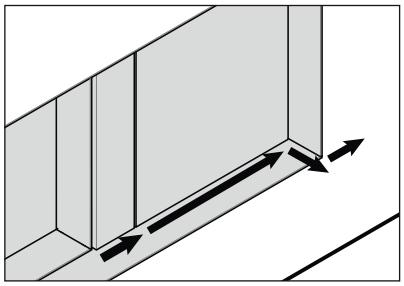

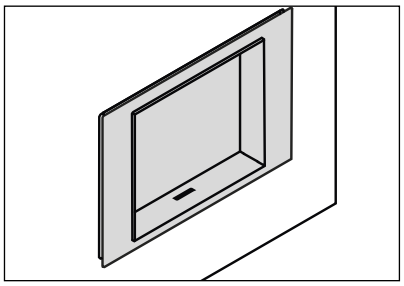

PROFILI A4

- Profilo di porta di 125 mm
- Dispositivo di presa a destra
- Utilizzo solo di pareti divisorie sottili

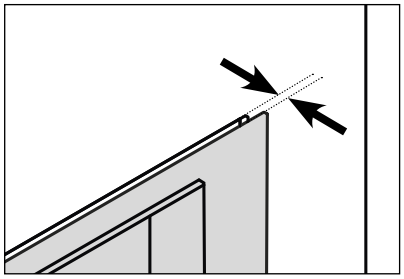

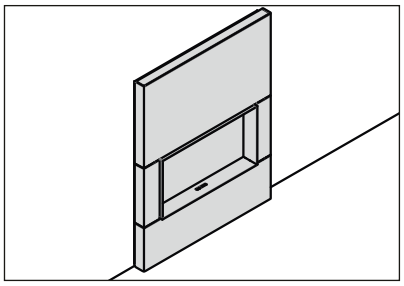

PARTE FRONTALE DS

- Profilo di porta di 125 mm
- Dispositivo di presa a destra

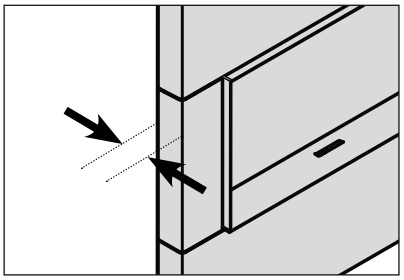

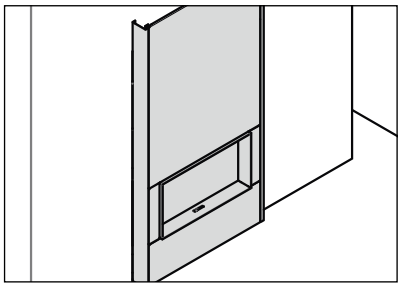

PARTE FRONTALE DH

- Profilo di porta di 125mm
- Dispositivo di presa a sinistra
- Disponibile in versione da rivestire

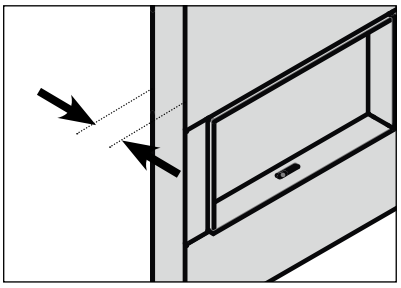

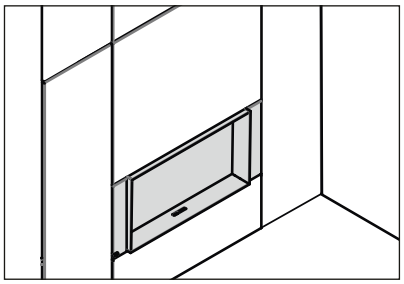

STRUTTURA DA RIVESTIRE

- Profilo di porta di 125mm
- Dispositivo di presa a sinistra
- Struttura da rivestire con pannelli (esempio: legno, fibre, lamiere, …)

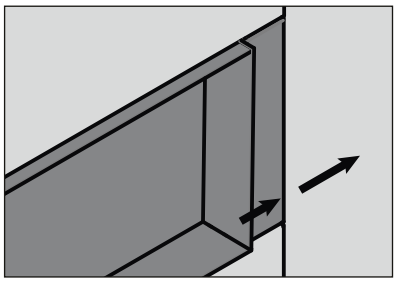

22/70 | Il focolare

il piacere del fuoco	la visione del fuoco è completa e identica sia con il focolare aperto che chiuso
	regolazione precisa della combustione, su un'ampia gamma di utilizzo, rendimento elevato
	apparecchio ad alta tenuta ermetica
integrazione architettonica	facilitando la rifinitura, i profili permettono di nascondere la muratura e di proteggere il muro dall'irraggiamento e da possibili annerimenti
facilità di utilizzo e di manutenzione	possibilità di far funzionare il monoblocco a fuoco aperto grazie alla valvola dell'aria e al sistema integrato di gestione dell'aria di compensazione
	installazione facilitata: un unico collegamento per la presa diretta dell'aria e quella di compensazione
brevetti	EP 1445541

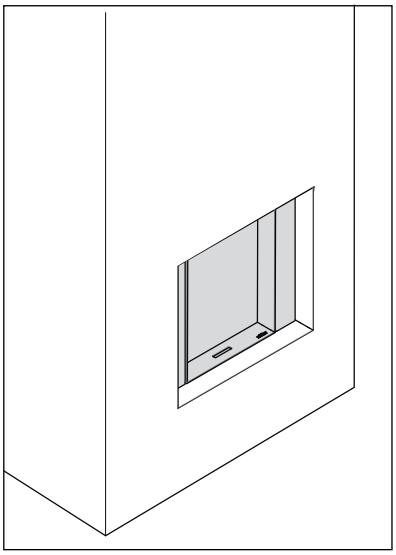

CARATTERISTICHE TECNICHE

GENERALI

TIPO DI FOCOLARE	monoblocco
MATERIALI	acciaio + ghisa + refrattari
COLORE	Dark Grey
CARICAMENTO	manuale
COMBUSTIBILE	legna
POSIZIONE CEPPI	orizzontale
LUNGHEZZA CEPPI	55 / 33 cm

PESO / DIMENSIONI

PESO	230 kg
Ø DELLA CANNA FUMARIA	180 mm
Ø USCITE D'ARIA CALDA	150 mm
Ø PRESA D'ARIA ESTERNA	160 mm

ARIA

PRESA ESTERNA DIRETTA	✓
REGOLAZIONE ARIA PRIMARIA	✓
REGOLAZIONE ARIA SECONDARIA	✓
POST-COMBUSTIONE	✓
ERMETICITÀ	+++
FUNZIONAMENTO SENZA VENTILATORE	✓
INDICATORE DI SURRISCALDAMENTO	✓
ARIA DI COMPENSAZIONE	✓

PRESTAZIONI

POTENZA NOMINALE	11 kW
GAMMA DI UTILIZZO	4-12 kW
RENDIMENTO	80 %
EMISSIONI DI CO	0,08%
EMISSIONI DI PARTICOLATO FINE	20 mg/Nm^3
GAMMA DI CONSUMO DI LEGNA	1,2-3,8 kg/h
TIRAGGIO MINIMO	12 Pa
PORTATA MASSICA DEI FUMI	10,7 g/s
T° MEDIA DEI FUMI	262°C
CONSUMO D'ARIA AMBIENTE PER LA COMBUSTIONE	32 m^3/h

SPESSORE MIN. DI ISOLAMENTO TRA IL FOCOLARE E I MATERIALI COMBUSTIBILI

LATO POSTERIORE	9 cm
LATO DESTRO E SINISTRO	7 cm
LATO SUPERIORE	7,5 cm
LATO INFERIORE	0 cm

ACCESSORI / ATTREZZATURE

ACCUMULO	✗
MODULI	✗
BARBECUE	✓
CASSETTO CENERE	✗
PARTE FRONTALE	✓
FUOCO APERTO	✓
BASE DI PROTEZIONE	✗
PRONTO PER LA POSA	✗
PORTALEGNA	❍
GIREVOLE	✗
BASAMENTO	✗
VENTILATORE	❍
VETRO A SCOMPARSA	✓

LEGENDA

✓	SÌ
✗	NO
❍	OPTIONAL

conformità:
- OPair (CH)
- BE Phase 1, 2 & 3
- BImSchV2 (DE)

da

22/90 | Il focolare

il piacere del fuoco	la visione del fuoco è completa e identica sia con il focolare aperto che chiuso
	regolazione precisa della combustione, su un'ampia gamma di utilizzo, rendimento elevato
	apparecchio ad alta tenuta ermetica
integrazione architettonica	facilitando la rifinitura, i profili permettono di nascondere la muratura e di proteggere il muro dall'irraggiamento e da possibili annerimenti
facilità di utilizzo e di manutenzione	possibilità di far funzionare il monoblocco a fuoco aperto grazie alla valvola dell'aria e al sistema integrato di gestione dell'aria di compensazione
	installazione facilitata: un unico collegamento per la presa diretta dell'aria e quella di compensazione
	pulizia e manutenzione semplificate
brevetti	EP 1445541

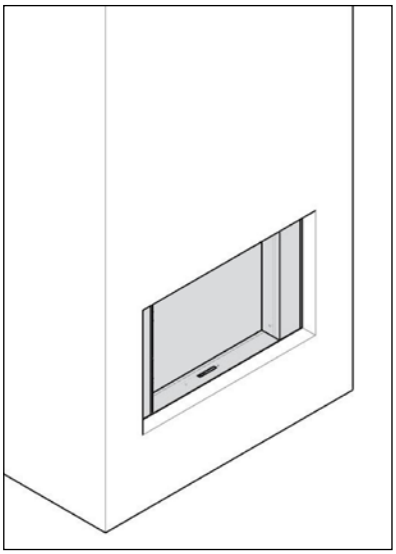

CARATTERISTICHE TECNICHE

GENERALI

TIPO DI FOCOLARE	monoblocco
MATERIALI	acciaio + ghisa + refrattari
COLORE	Dark Grey
CARICAMENTO	manuale
COMBUSTIBILE	legna
POSIZIONE CEPPI	orizzontale
LUNGHEZZA CEPPI	50 cm

PESO / DIMENSIONI

PESO	250 kg
Ø DELLA CANNA FUMARIA	200 mm
Ø USCITE D'ARIA CALDA	150 mm
Ø PRESA D'ARIA ESTERNA	160 mm

ARIA

PRESA ESTERNA DIRETTA	✓
REGOLAZIONE ARIA PRIMARIA	✓
REGOLAZIONE ARIA SECONDARIA	✓
POST-COMBUSTIONE	✓
ERMETICITÀ	+++
FUNZIONAMENTO SENZA VENTILATORE	✓
INDICATORE DI SURRISCALDAMENTO	✓
ARIA DI COMPENSAZIONE	✓

PRESTAZIONI

POTENZA NOMINALE	15 kW
GAMMA DI UTILIZZO	5-16 kW
RENDIMENTO	80 %
EMISSIONI DI CO	0,08%
EMISSIONI DI PARTICOLATO FINE	18 mg/Nm^3
GAMMA DI CONSUMO DI LEGNA	1,6-5 kg/h
TIRAGGIO MINIMO	12 Pa
PORTATA MASSICA DEI FUMI	12,5 g/s
T° MEDIA DEI FUMI	284°C
CONSUMO D'ARIA AMBIENTE PER LA COMBUSTIONE	37 m^3/h

SPESSORE MIN. DI ISOLAMENTO TRA IL FOCOLARE E I MATERIALI COMBUSTIBILI

LATO POSTERIORE	7 cm
LATO DESTRO E SINISTRO	7 cm
LATO SUPERIORE	6 cm
LATO INFERIORE	5 cm

ACCESSORI / ATTREZZATURE

ACCUMULO	✗
MODULI	✗
BARBECUE	✓
CASSETTO CENERE	✗
PARTE FRONTALE	✓
FUOCO APERTO	✓
BASE DI PROTEZIONE	✗
PRONTO PER LA POSA	✗
PORTALEGNA	❍
GIREVOLE	✗
BASAMENTO	✗
VENTILATORE	❍
VETRO A SCOMPARSA	✓

LEGENDA

✓	SÌ
✗	NO
❍	OPTIONAL

conformità:
- OPair (CH)
- BE Phase 1, 2 & 3
- BImSchV2 (DE)

CE

flamme VERTE — Le label du chauffage au bois

da DIN plus

EDIZIONE 05 / 2016

22/110 | Il focolare

il piacere del fuoco	la visione del fuoco è completa e identica sia con il focolare aperto che chiuso
	regolazione precisa della combustione, su un'ampia gamma di utilizzo, rendimento elevato
	apparecchio ad alta tenuta ermetica
integrazione architettonica	facilitando la rifinitura, i profili permettono di nascondere la muratura e di proteggere il muro dall'irraggiamento e da possibili annerimenti
facilità di utilizzo e di manutenzione	possibilità di far funzionare il monoblocco a fuoco aperto grazie alla valvola dell'aria e al sistema integrato di gestione dell'aria di compensazione
	installazione facilitata: un unico collegamento per la presa diretta dell'aria e quella di compensazione
	pulizia e manutenzione semplificate
brevetti	EP 1445541

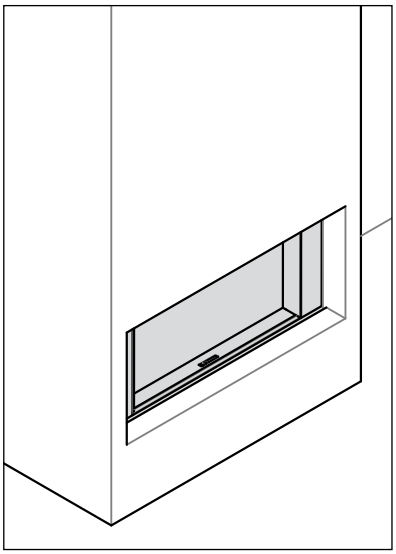

CARATTERISTICHE TECNICHE

GENERALI

TIPO DI FOCOLARE	monoblocco
MATERIALI	acciaio + ghisa + refrattari
COLORE	Dark Grey
CARICAMENTO	manuale
COMBUSTIBILE	legna
POSIZIONE CEPPI	orizzontale
LUNGHEZZA CEPPI	80 cm

PESO / DIMENSIONI

PESO	277 kg
Ø DELLA CANNA FUMARIA	200 mm
Ø USCITE D'ARIA CALDA	150 mm
Ø PRESA D'ARIA ESTERNA	160 mm

ARIA

PRESA ESTERNA DIRETTA	✓
REGOLAZIONE ARIA PRIMARIA	✓
REGOLAZIONE ARIA SECONDARIA	✓
POST-COMBUSTIONE	✓
ERMETICITÀ	+++
FUNZIONAMENTO SENZA VENTILATORE	✓
INDICATORE DI SURRISCALDAMENTO	✓
ARIA DI COMPENSAZIONE	✓

PRESTAZIONI

POTENZA NOMINALE	16,5 kW
GAMMA DI UTILIZZO	5-18 kW
RENDIMENTO	80 %
EMISSIONI DI CO	0,09%
EMISSIONI DI PARTICOLATO FINE	26 mg/Nm^3
GAMMA DI CONSUMO DI LEGNA	1,6-5,6 kg/h
TIRAGGIO MINIMO	12 Pa
PORTATA MASSICA DEI FUMI	14,9 g/s
T° MEDIA DEI FUMI	283 °C
CONSUMO D'ARIA AMBIENTE PER LA COMBUSTIONE	44 m^3/h

SPESSORE MIN. DI ISOLAMENTO TRA IL FOCOLARE E I MATERIALI COMBUSTIBILI

LATO POSTERIORE	11 cm
LATO DESTRO E SINISTRO	14 cm
LATO SUPERIORE	13 cm
LATO INFERIORE	5 cm

ACCESSORI / ATTREZZATURE

ACCUMULO	✗
MODULI	✗
BARBECUE	✓
CASSETTO CENERE	✗
PARTE FRONTALE	✓
FUOCO APERTO	✓
BASE DI PROTEZIONE	✗
PRONTO PER LA POSA	✗
PORTALEGNA	❍
GIREVOLE	✗
BASAMENTO	✗
VENTILATORE	❍
VETRO A SCOMPARSA	✓

LEGENDA

✓	SÌ
✗	NO
❍	OPTIONAL

conformità:
- OPair (CH)
- BE Phase 1, 2 & 3
- BImSchV2 (DE)

da

Stûv 22 | Il focolare

IL MONOBLOCCO ED I SUOI ACCESSORI

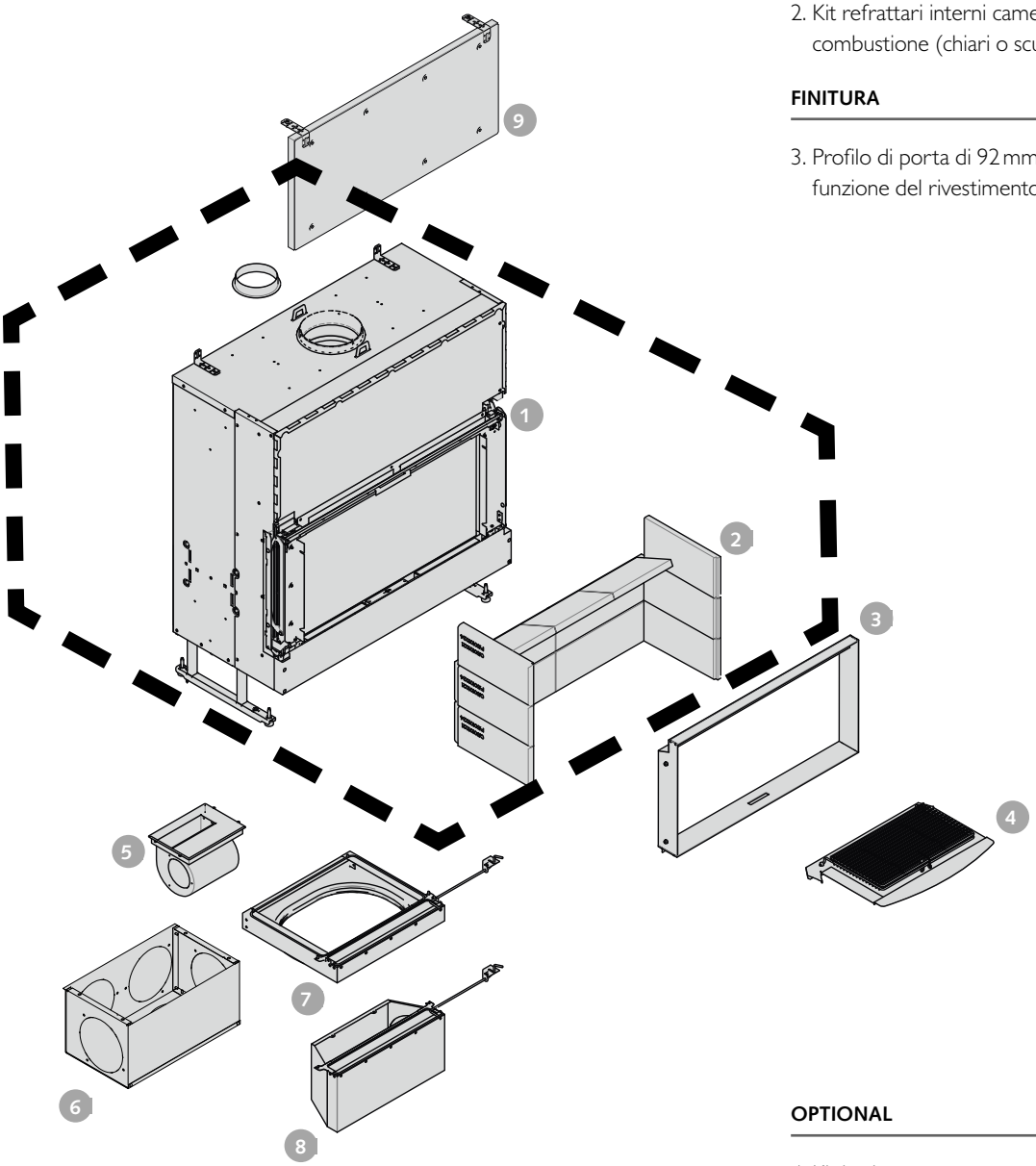

FORNITO DI SERIE CON IL MONOBLOCCO

1. Monoblocco
2. Kit refrattari interni camera di combustione (chiari o scuri a scelta)

FINITURA

3. Profilo di porta di 92 mm o 125 mm in funzione del rivestimento scelto

OPTIONAL

4. Kit barbecue
5. Kit di ventilazione
6. Box per ventilatore
7. Box aria esterna basso (raccordo presa d'aria esterna + aria di compensazione)
8. Box aria esterna alto (raccordo presa d'aria esterna + aria di compensazione)
9. Kit isolamento faccia parte frontale

Stûv 22 | Il focolare

DIMENSIONI DEL FOCOLARE

VISTA SUPERIORE

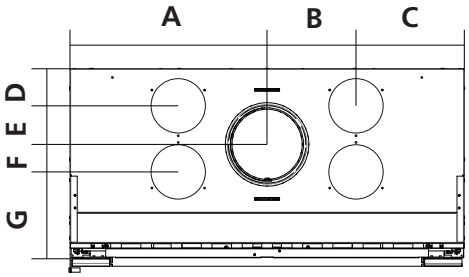

VISTA DI LATO

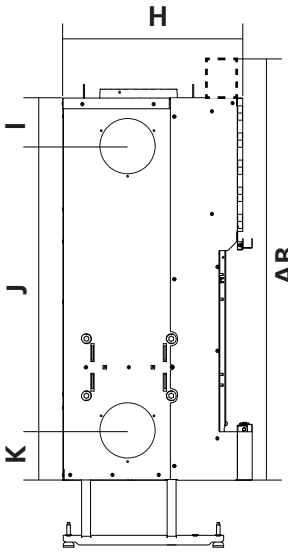

VISTA FRONTALE

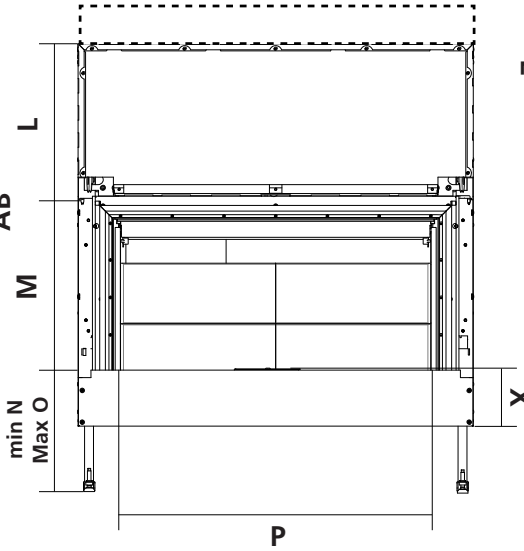

VISTA POSTERIORE

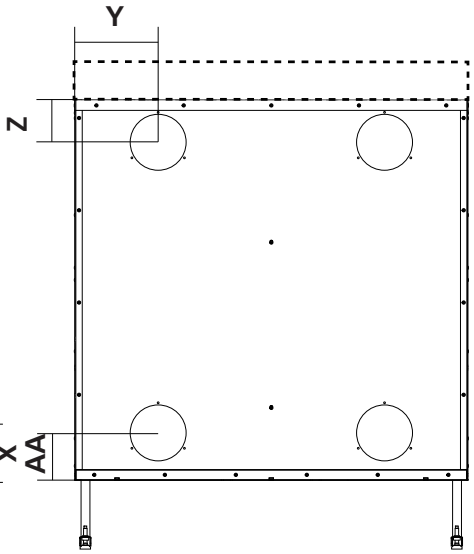

VISTA INFERIORE

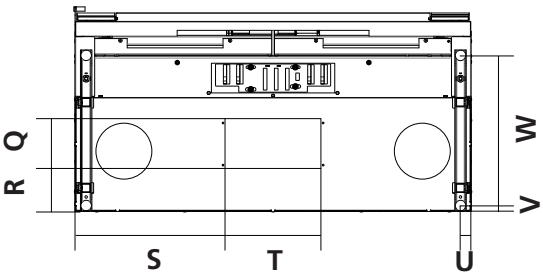

DISTANZE DI SICUREZZA

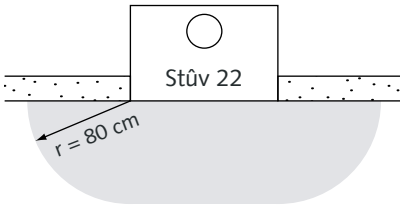

DIM. (MM)	A	B	C	D	E	F	G	H	I	J	K	L	M	N	O	P	Q	R	S	T	U	V	W	X	Y	Z	AA	AB
22/70	355	260	94	103	110	81	211	505	117	1014	111	610	640	220	600	470	186	95	220	265	30	15	420	160	135	105	111	1412
22/90	455	250	205	103	110	81	211	505	135	900	137	540	570	220	600	670	186	95	320	265	30	15	420	160	235	120	132	1272
22/110	555	250	305	103	110	81	211	505	135	800	137	440	470	220	600	870	186	95	420	265	30	15	420	160	235	120	132	-

DIMENSIONI DEL BOX ARIA ESTERNA ALTO

VISTA POSTERIORE

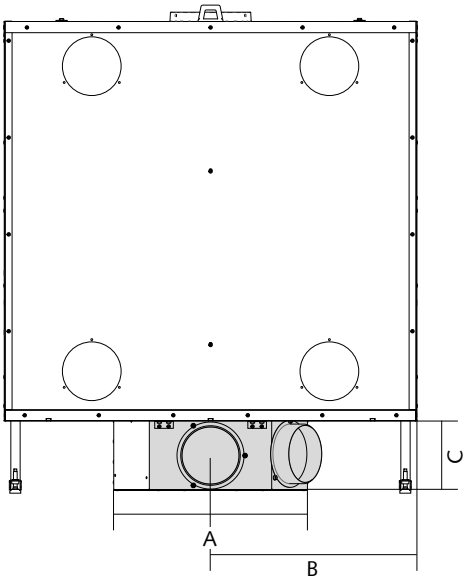

VISTA DI LATO

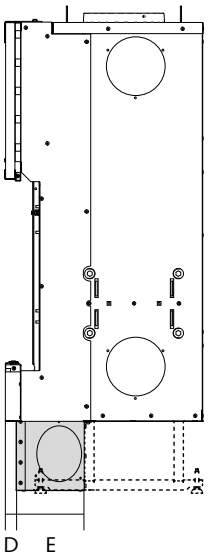

DIMENSIONI (IN MM)	A	B	C	D	E
STÛV 22/70	520	355	186	30	185
STÛV 22/90	520	455	186	30	185
STÛV 22/110	520	555	186	30	185
ALTEZZA VENTILATORE: 215					

DIMENSIONI DEL BOX ARIA ESTERNA BASSO*

* non compatibile con un ventilatore

VISTA FRONTALE

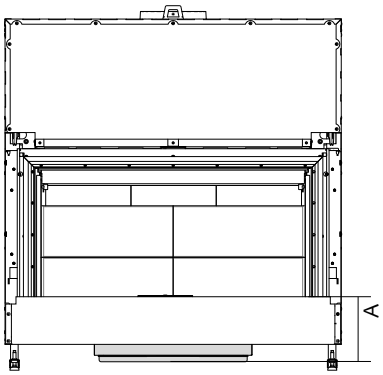

DIMENSIONI (IN MM)	A	B	C	D	E	F	G	H
STÛV 22/70	200	260	30	460	530	160	390	520
STÛV 22/90	200	260	30	460	530	160	390	520
STÛV 22/110	200	260	30	460	530	160	390	520

VISTA INFERIORE

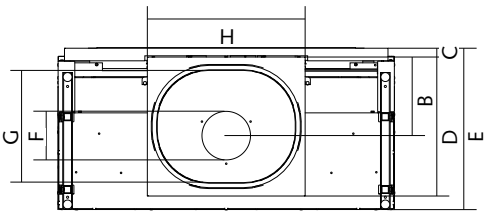

Stûv 22 | Modalità di funzionamento

CIRCUITO DEI CANALI DI CONVEZIONE E DI COMBUSTIONE

COMBUSTIONE: VETRO CHIUSO

1. Predisposizione al collegamento diretto della presa d'aria esterna (nella parte inferiore o posteriore del caminetto)
2. Combustione. L'aria comburente, la camera di combustione e l'evacuazione dei fumi formano un sistema a tenuta d'aria che non interferisce con l'isolamento e la ventilazione dell'edificio.
3. Il sistema di pulizia consente un apporto di aria che allontana i fumi di combustione dal vetro. In questo modo, è possibile ammirare lo spettacolo delle fiamme in qualsiasi momento.
4. I fumi vengono deviati mediante uno scambiatore di calore, quindi vengono evacuati attraverso la canna fumaria

COMBUSTIONE: VETRO APERTO

5. In modalità fuoco aperto, l'aria prelevata dall'esterno dell'abitazione viene condotta all'ingresso dell'apertura del caminetto (sovralimentazione per bypass). Il fuoco aperto non consuma l'aria calda della stanza e quindi non cambia l'equilibrio della ventilazione interna.
6. In modalità fuoco aperto, la valvola si apre e lascia passare i fumi senza deflettori verso la canna fumaria. Il tiraggio necessario è ridotto, così come il rischio di ritorno di fumo nella stanza.

CONVEZIONE: VETRO CHIUSO

7. L'aria viene attirata in modo naturale per essere riscaldata.
8. L'aria di convezione circola all'interno della camera di combustione e assorbe calore.
9. L'aria riscaldata fuoriesce in modo naturale dal camino e si propaga nella stanza.

Può essere aggiunto un ventilatore per accelerare il flusso e aumentare la ripartizione di calore.

Stûv 22 | Profilo S1*

* in acciaio Dark Grey

RIVESTIMENTO DEL PROFILO S1

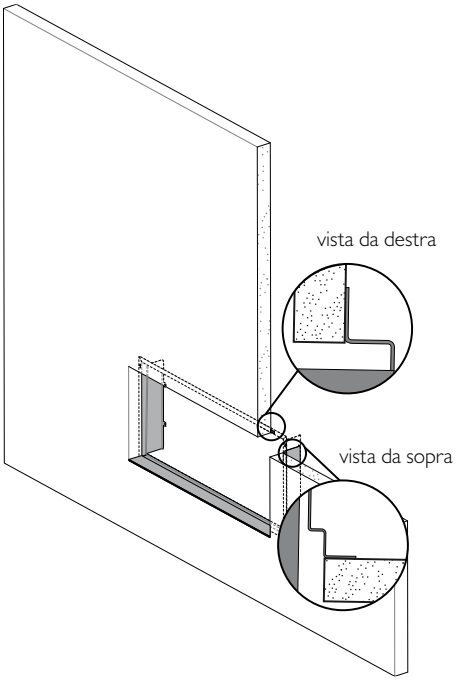

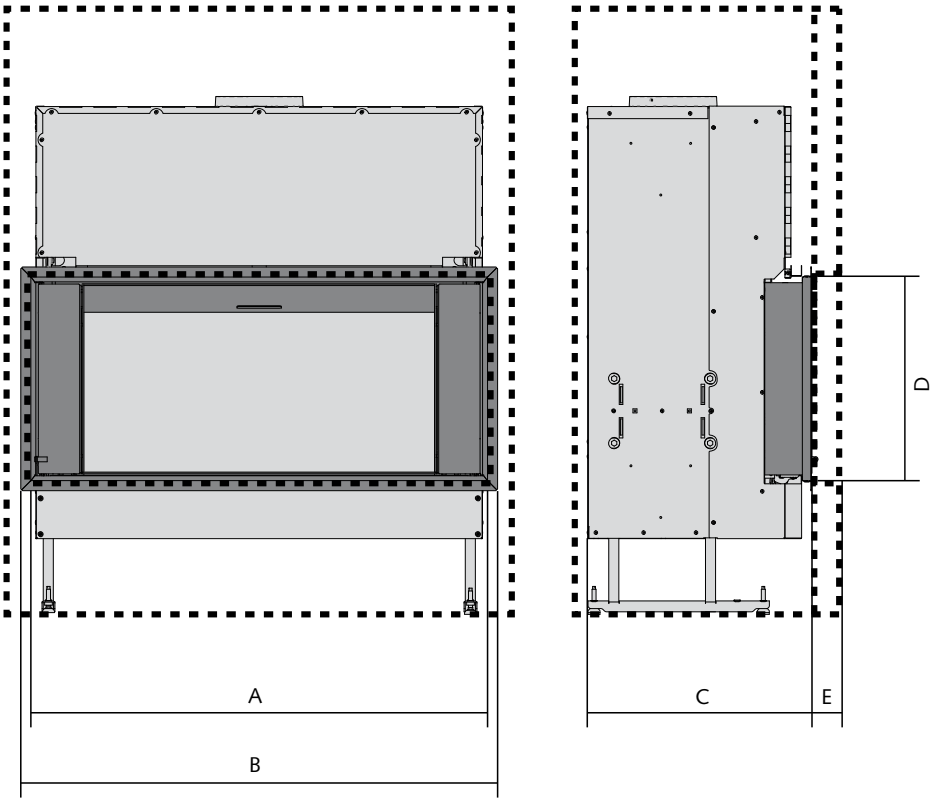

DIMENSIONI (IN MM)	A	B	C	D	E
STÛV 22/70	735	785	555	675	80
STÛV 22/90	935	985	555	605	80
STÛV 22/110	1135	1185	555	505	80

Stûv 22 | Profilo S4*

* in acciaio Dark Grey

RIVESTIMENTO DEL PROFILO S4

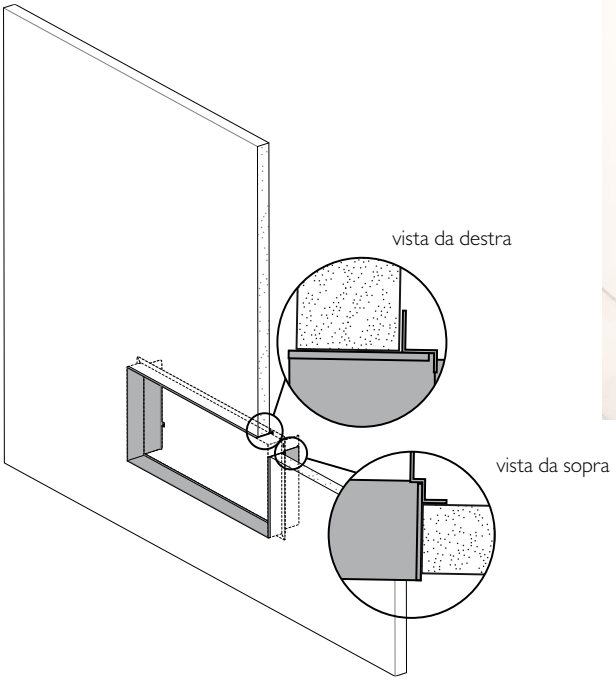

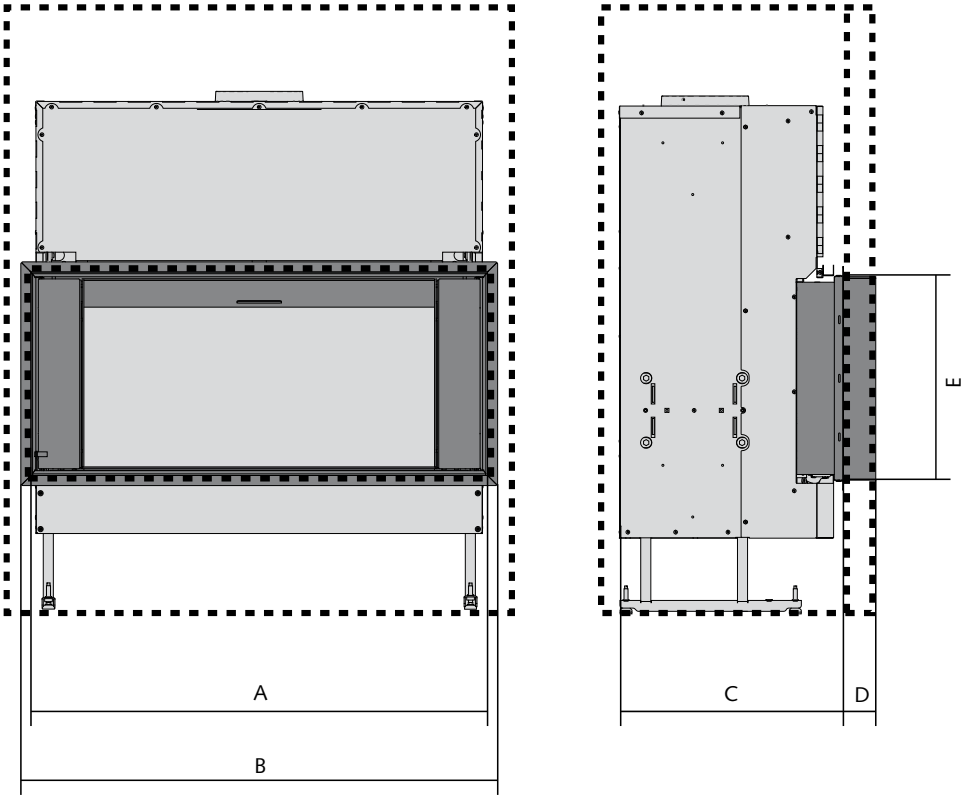

DIMENSIONI (IN MM)	A	B	C	D	E
STÛV 22/70	735	785	555	80	675
STÛV 22/90	935	985	555	80	605
STÛV 22/110	1135	1185	555	80	505

EDIZIONE 05 / 2016

Stûv 22 | Profilo H*

* in acciaio Dark Grey

RIVESTIMENTO DEL PROFILO H

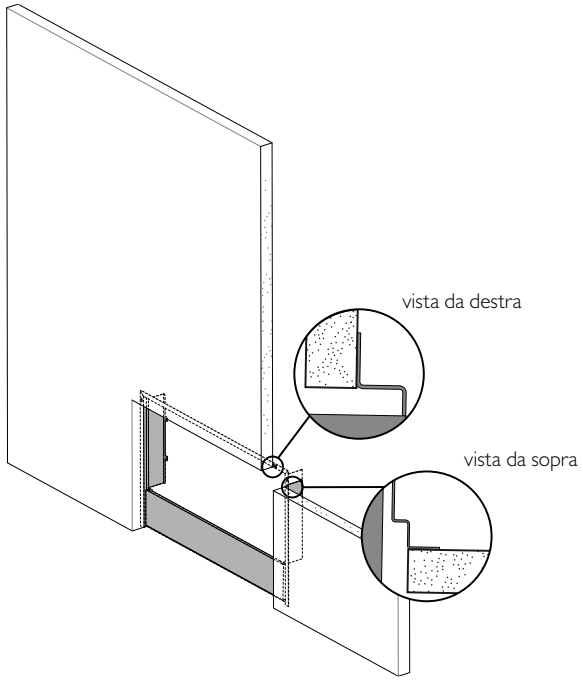

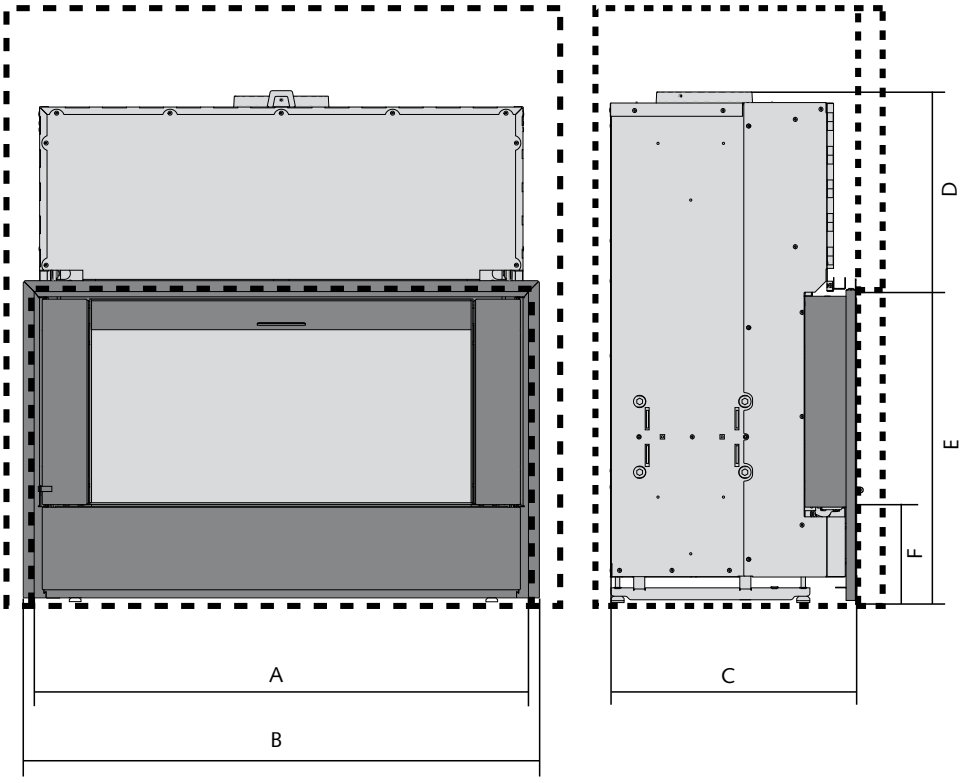

DIMENSIONI (IN MM)	A	B	C	D	E	F*
STÛV 22/70	735	785	555	425	875	220
STÛV 22/90	935	985	555	425	805	210
STÛV 22/110	1135	1185	555	425	730	210

* misura utile per l'installazione di un basamento in pietra

Stûv 22 | Profilo A4*

* disponibile in vetro laccato nero opaco, moca opaco, bianco lucido e acciaio ruggine

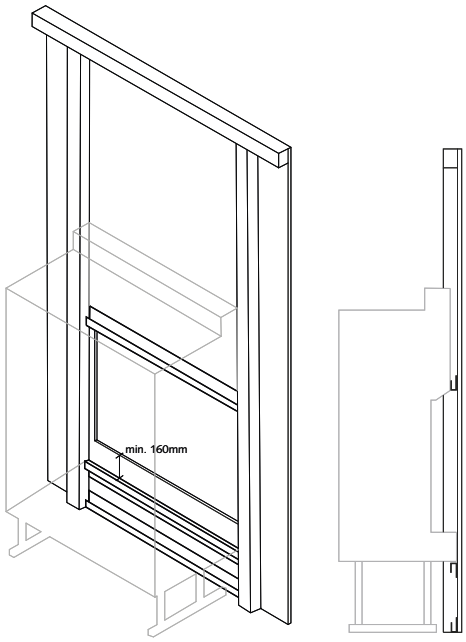

Attenzione!
Il profilo A4 può essere utilizzato solo con pareti divisorie sottili **ccostruite in profilati di 27 mm** max. e pannelli di 13 mm max.

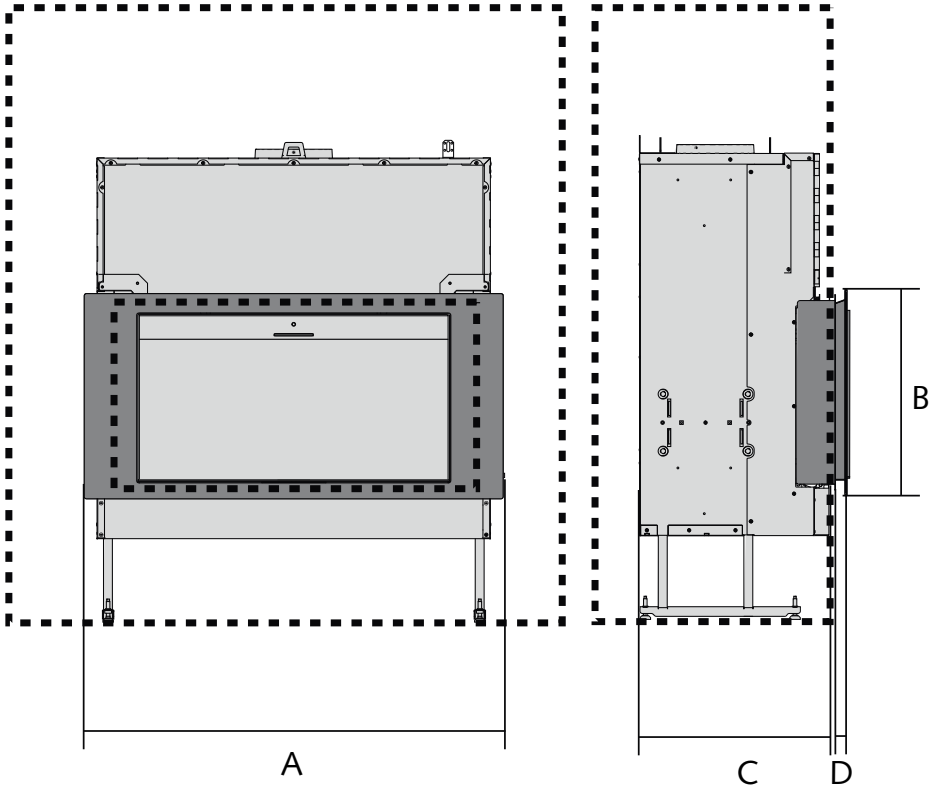

DIMENSIONI (IN MM)	A	B	C	D
STÛV 22/70	780	749	545	40
STÛV 22/90	980	678	545	40
STÛV 22/110	1180	578	545	40

Stûv 22 | Profilo L4*

* in acciaio Dark Grey

RIVESTIMENTO DEL PROFILO L4

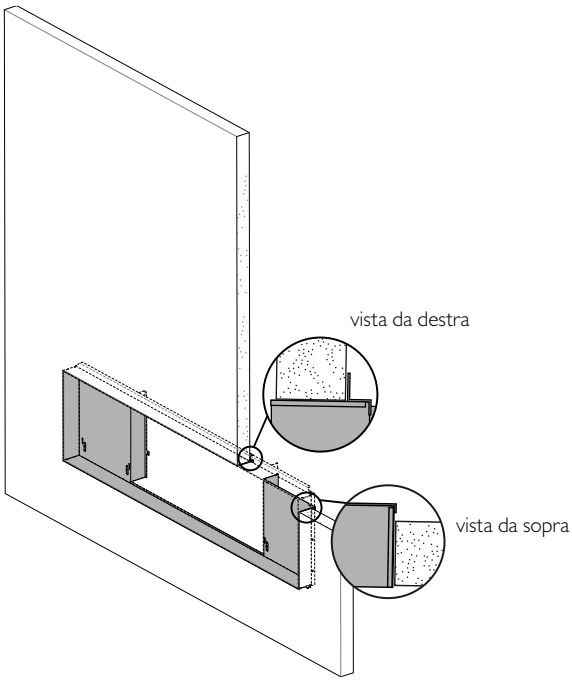

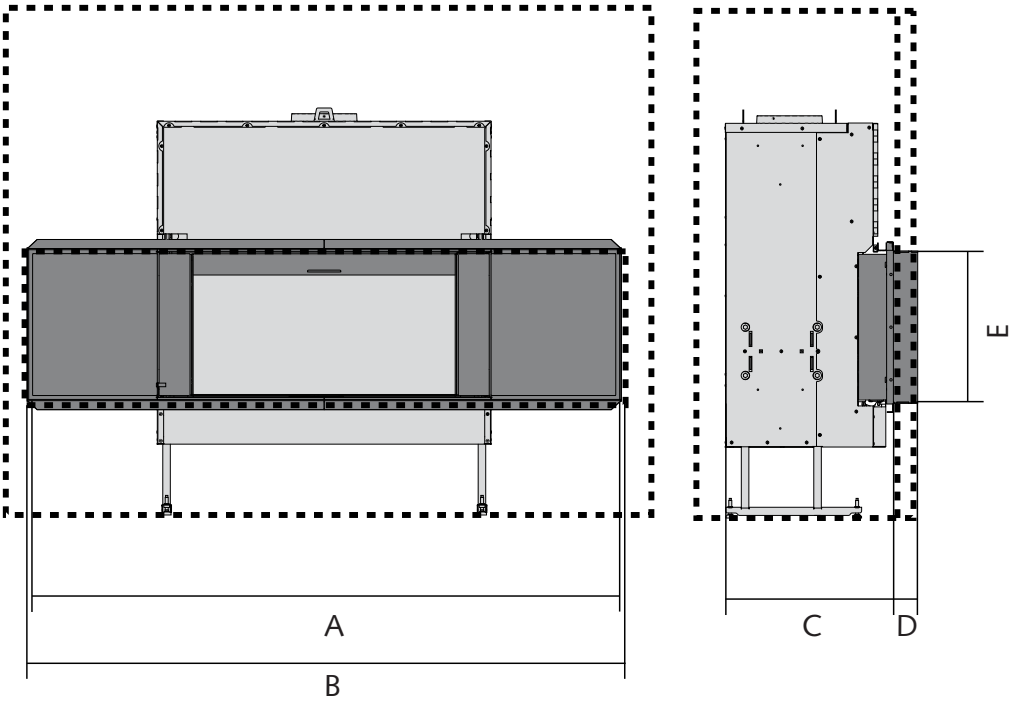

DIMENSIONI (IN MM)	A	B	C	D	E
STÛV 22/90	1970	1975	555	80	605
STÛV 22/110	1970	1975	555	80	505

Stûv 22 | Supporto profilo L4 da rivestire*

* in acciaio Dark Grey

RIVESTIMENTO DEL PROFILO L4 DA RIVESTIRE

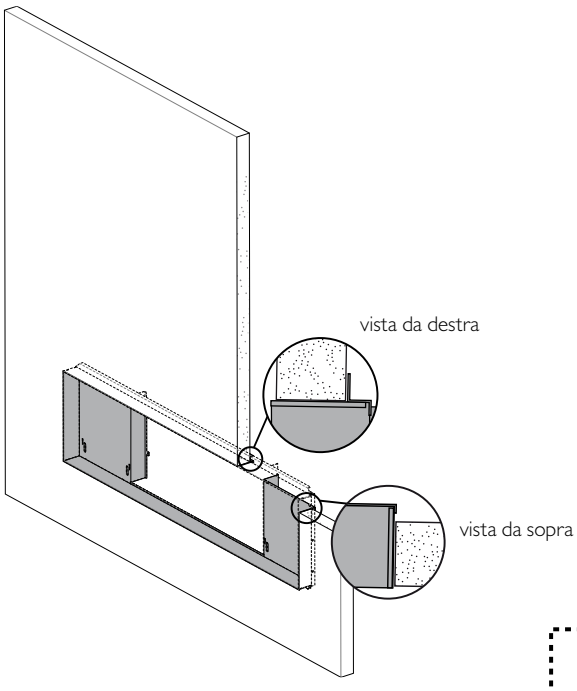

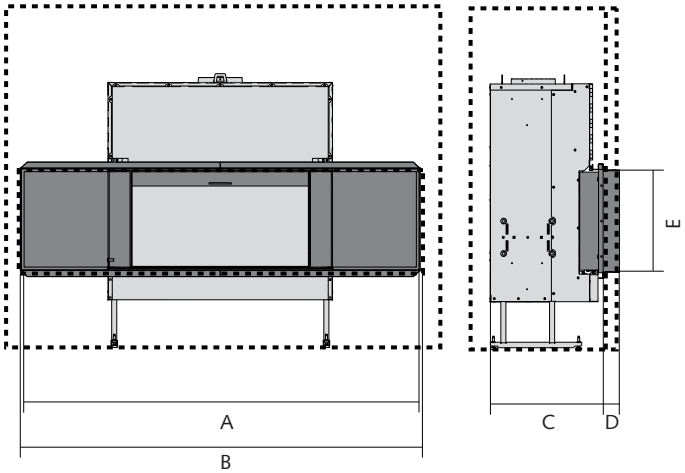

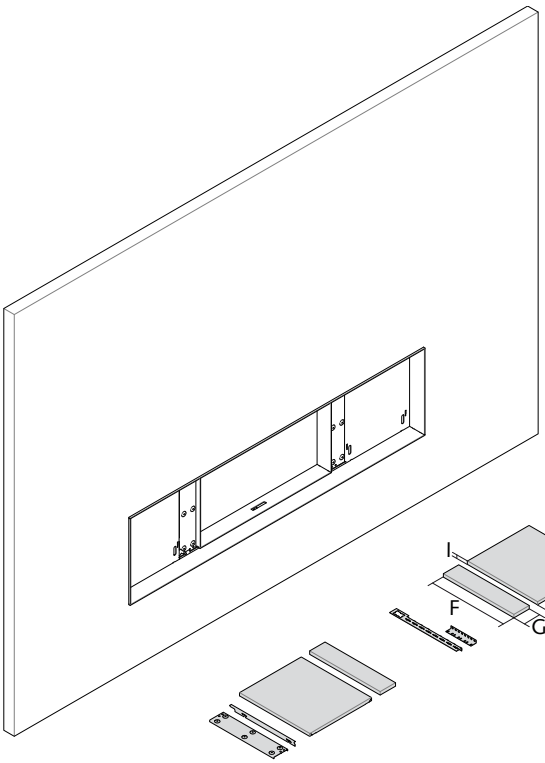

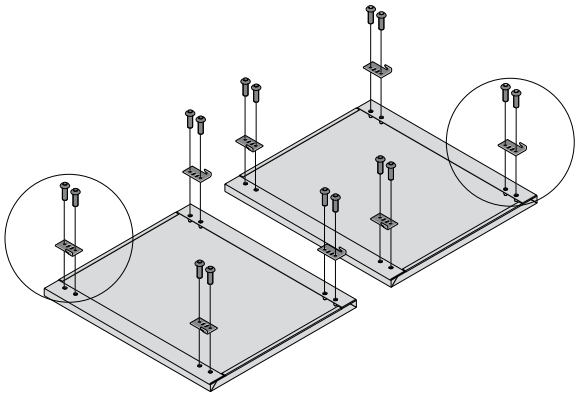

DIMENSIONI (IN MM)	A	B	C	D	E	F	G	H	I
STÛV 22/90	1970	1975	555	80	605	571	102,6	514	max 20
STÛV 22/110	1970	1975	555	80	505	471	102,6	414	max 20

Stûv 22 | Parte frontale DS*

* a scelta: Dark Grey, finitura ruggine, Concrete Grey

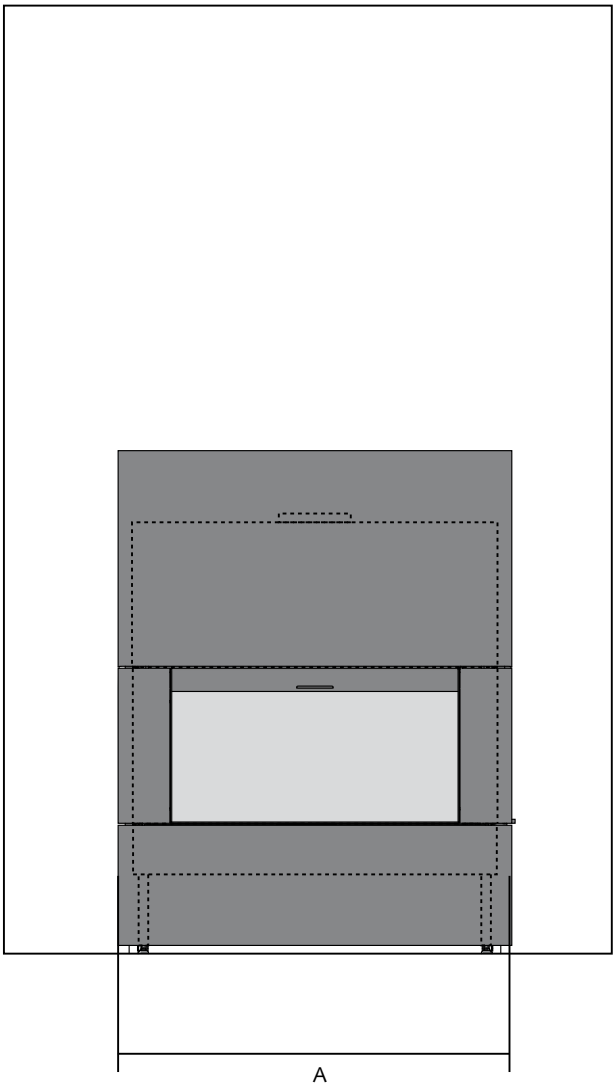

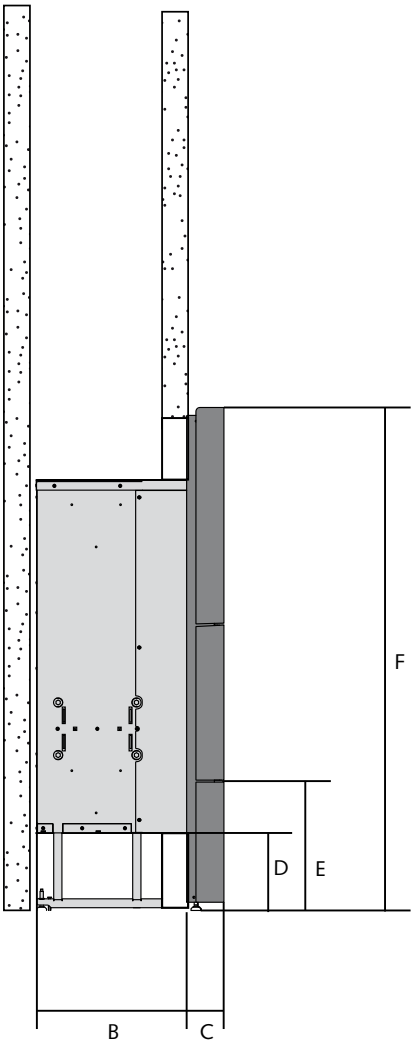

DIMENSIONI (IN MM)	A	B	C	D	E	F
STÛV 22/70	795	460	115	235	400	1770
STÛV 22/90	995	460	115	235	400	1630
STÛV 22/110	1195	460	115	235	400	1530

Stûv 22 | Parte frontale DH*

* a scelta: Dark Grey, finitura ruggine e RAL 9010

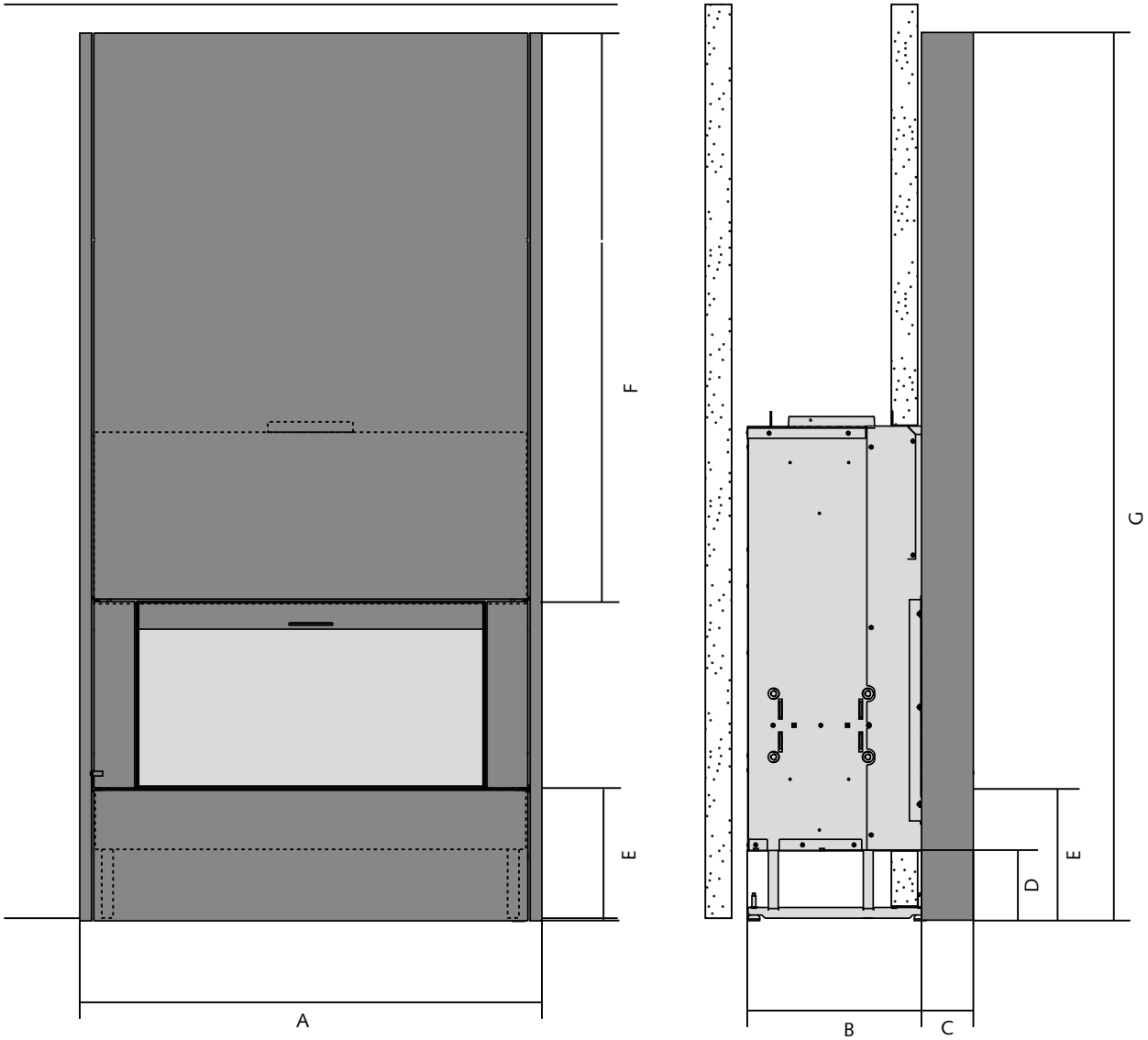

DIMENSIONI (IN MM)	A	B	C	D	E	F	G
STÛV 22/90	970	440	130	235	400	1227	2100
STÛV 22/110	1170	440	130	235	400	1227	2100

Stûv 22 | Parte frontale DH da rivestire

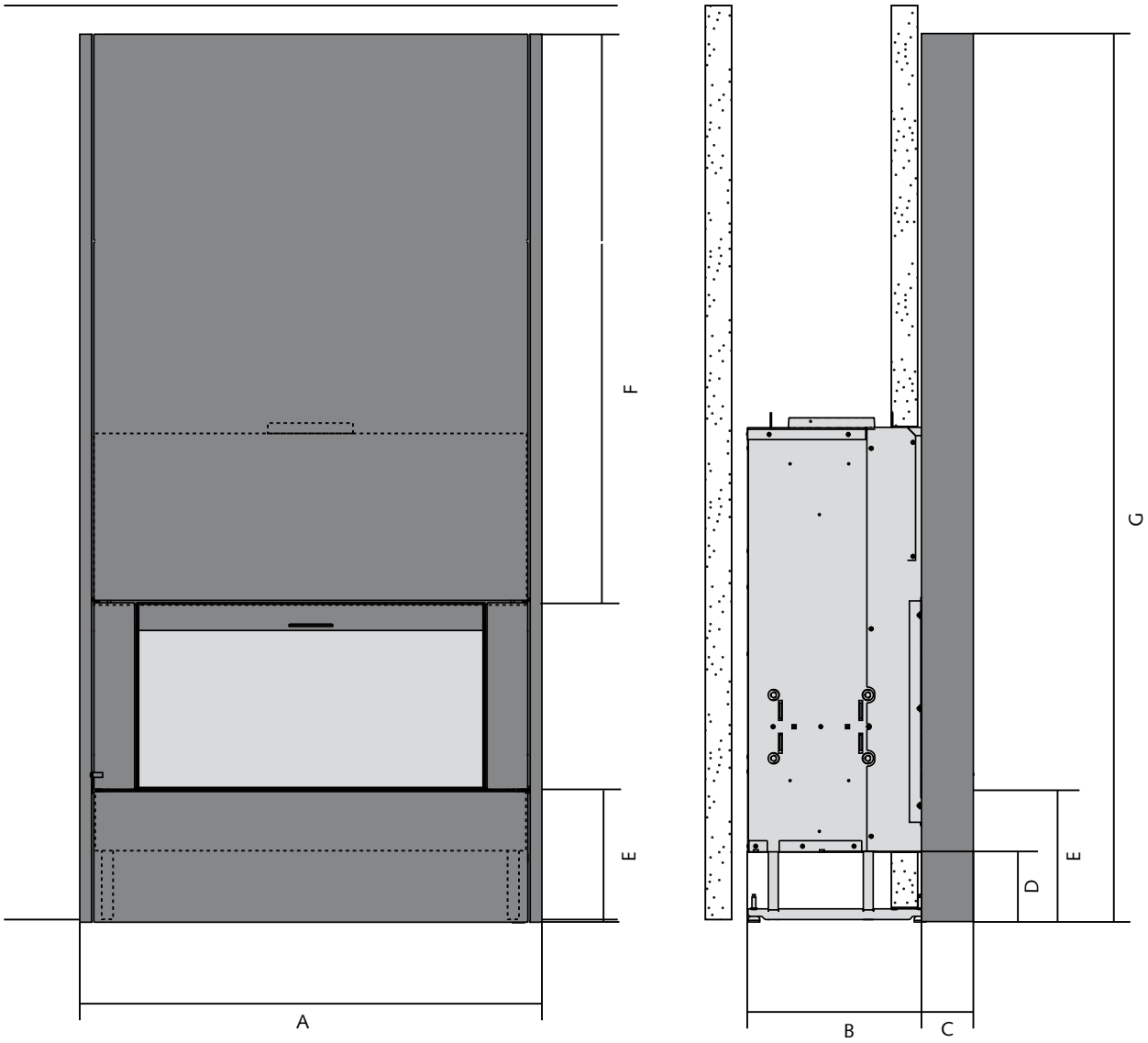

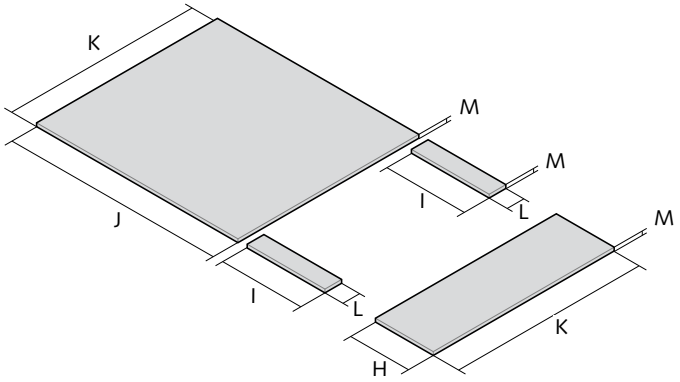

DIMENSIONI (IN MM)	A	B	C	D	E	F	G	H	I	J	K	L	M
STÛV 22/90	970	440	132	235	400	1227	2100	350	571	1126,5	896	101	20
STÛV 22/110	1170	440	132	235	400	1227	2100	350	471	1227	1096	101	20

EDIZIONE 05 / 2016

Stûv 22 | Parte frontale DH custom (su misura)

Stûv 22 | Struttura da rivestire

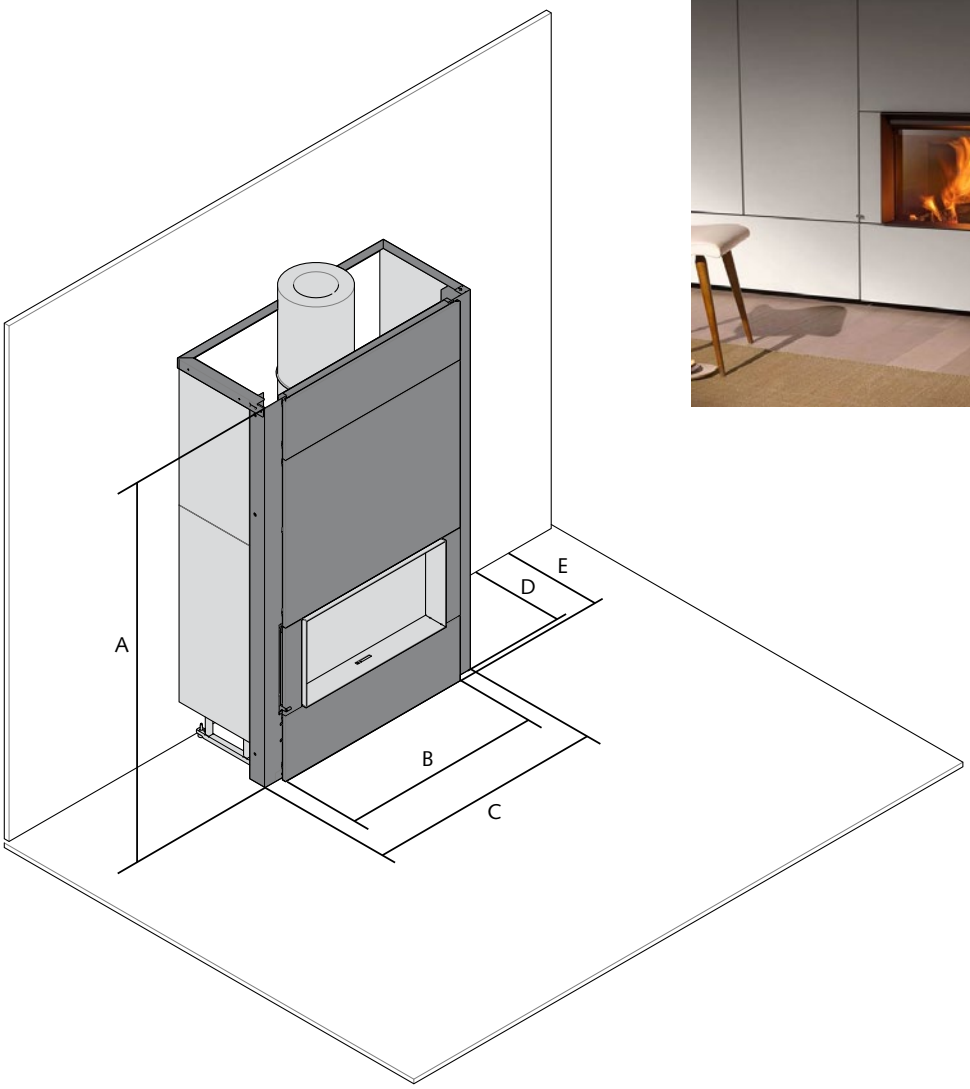

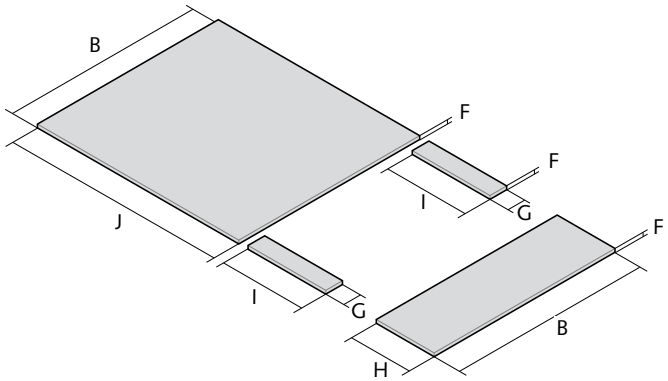

DIMENSIONI (IN MM)	A	B	C	D	E	F	G	H	I	J
STÛV 22/90	2100	896	1093	550	582	20	101	350	571	1126,5
STÛV 22/110	2100	1096	1293	550	582	20	101	350	471	1227

Stûv 22 | Accessori

KIT DI VENTILAZIONE

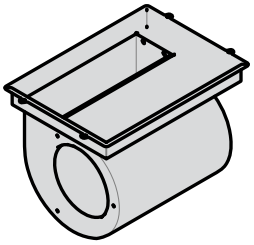

BOX VENTILATORE

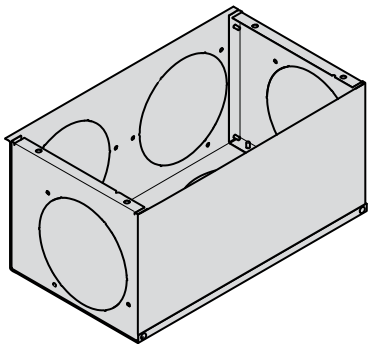

BOX ARIA ESTERNA ALTO

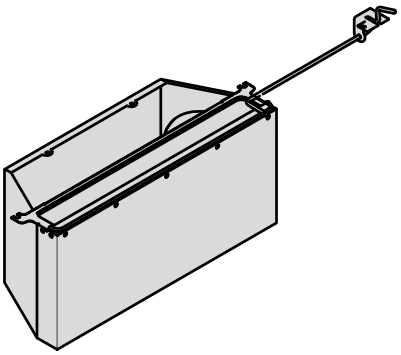

BOX ARIA ESTERNA BASSO

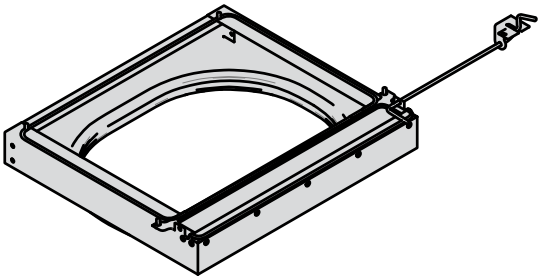

BARBECUE

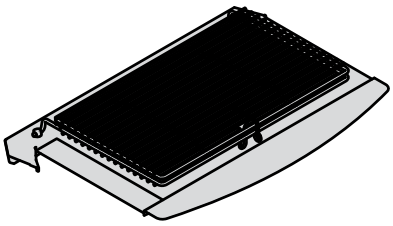
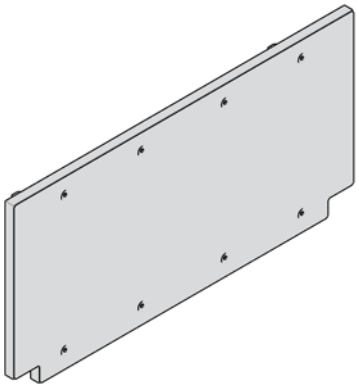
KIT ISOLANTE FRONTALE